2015年度　北河内春季大会　　女子結果

予選:4/18(土)・4/19(日)　会場:各中学校
決勝:4/26(日)　　会場:大阪国際大和田中学校
開場:8:20　受付・コール:9:00(遅出11:00)

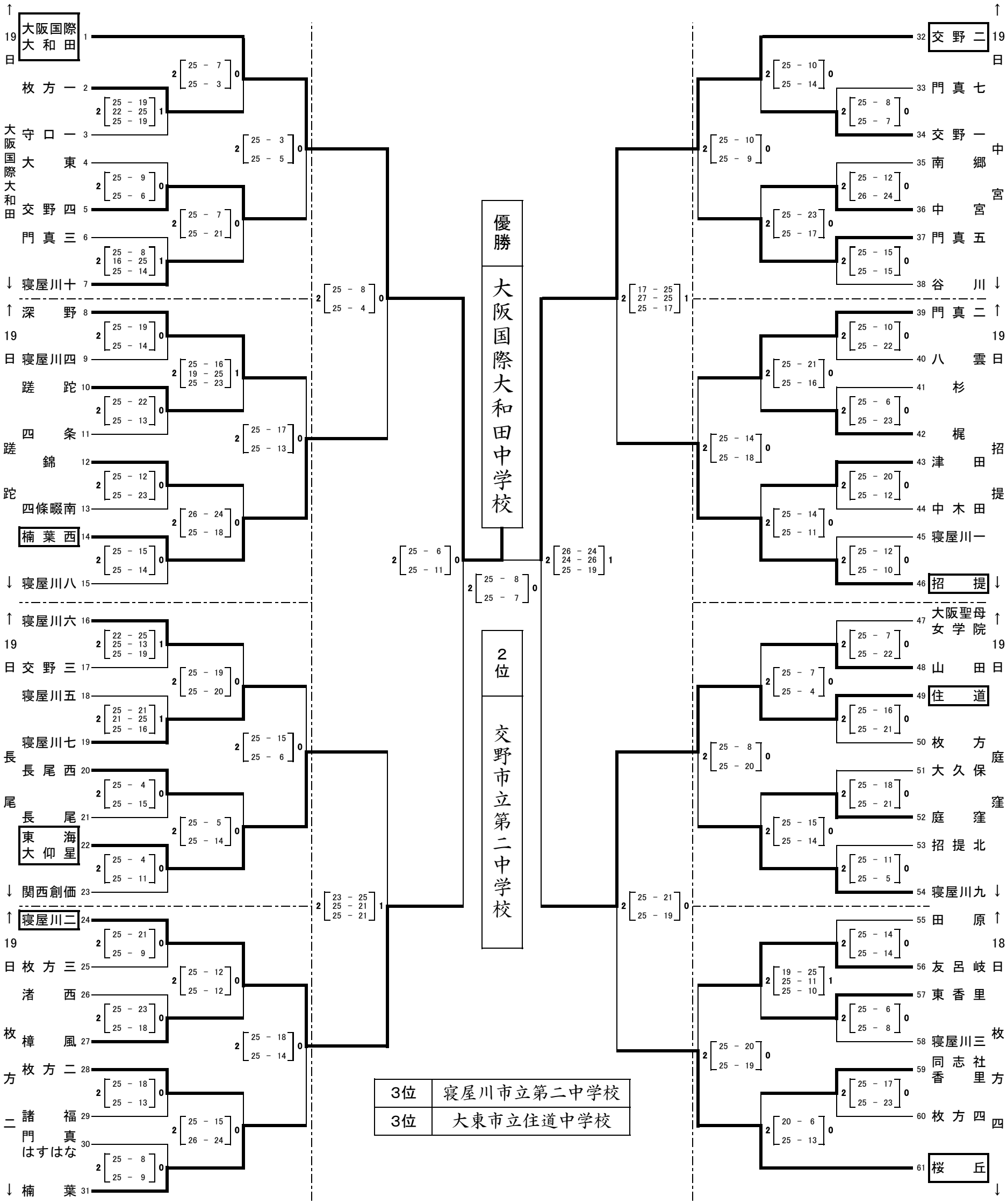

3位	寝屋川市立第二中学校
3位	大東市立住道中学校