第37回　大阪中学生バレーボール新人大会

(女　子)
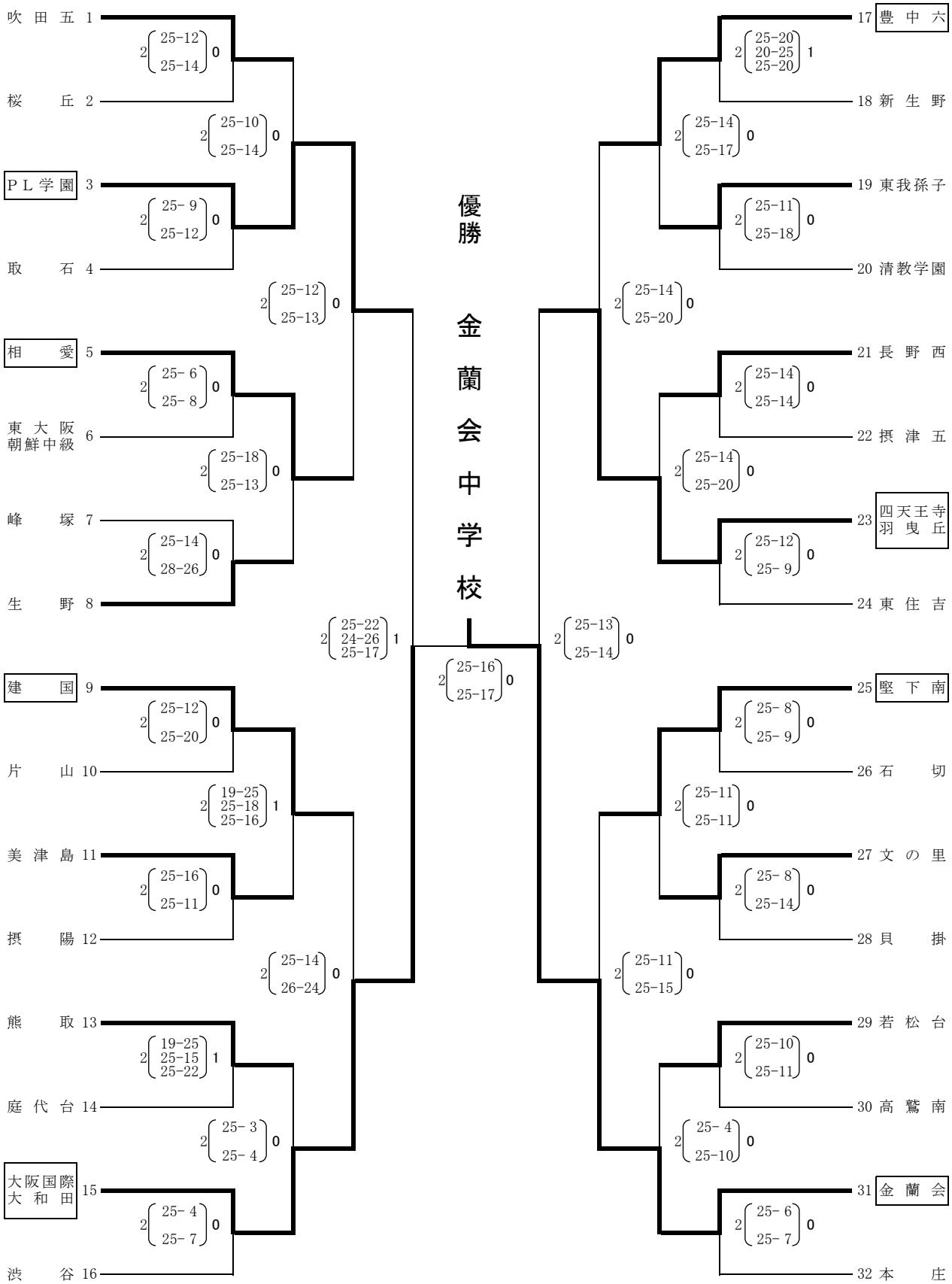
決勝トーナメント戦結果